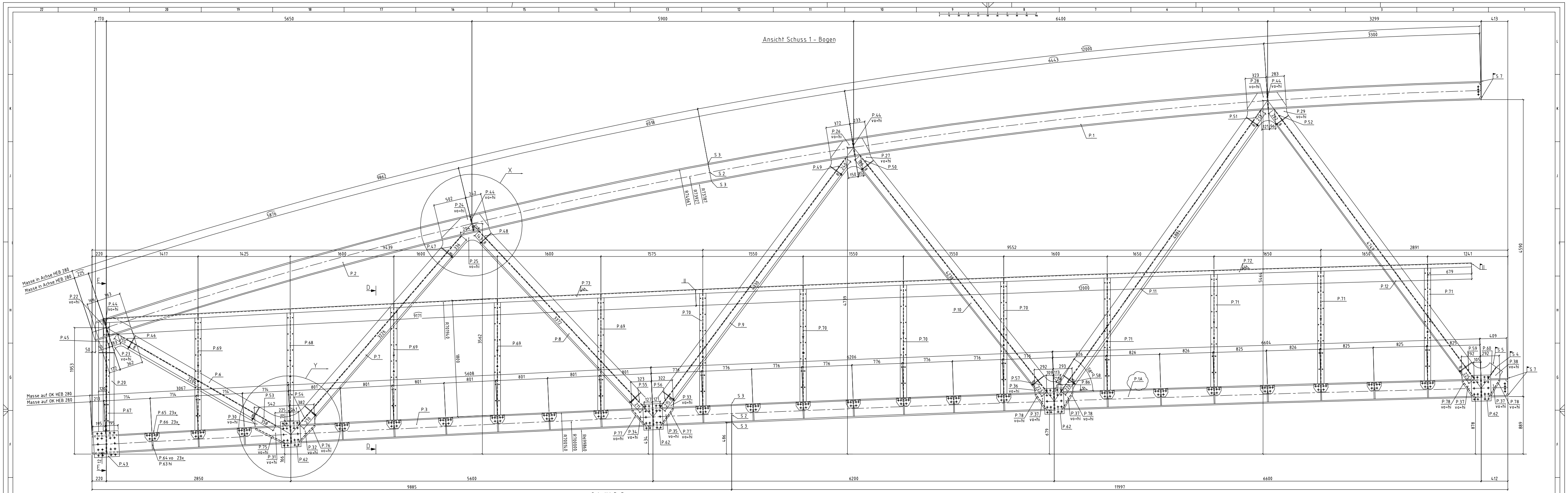

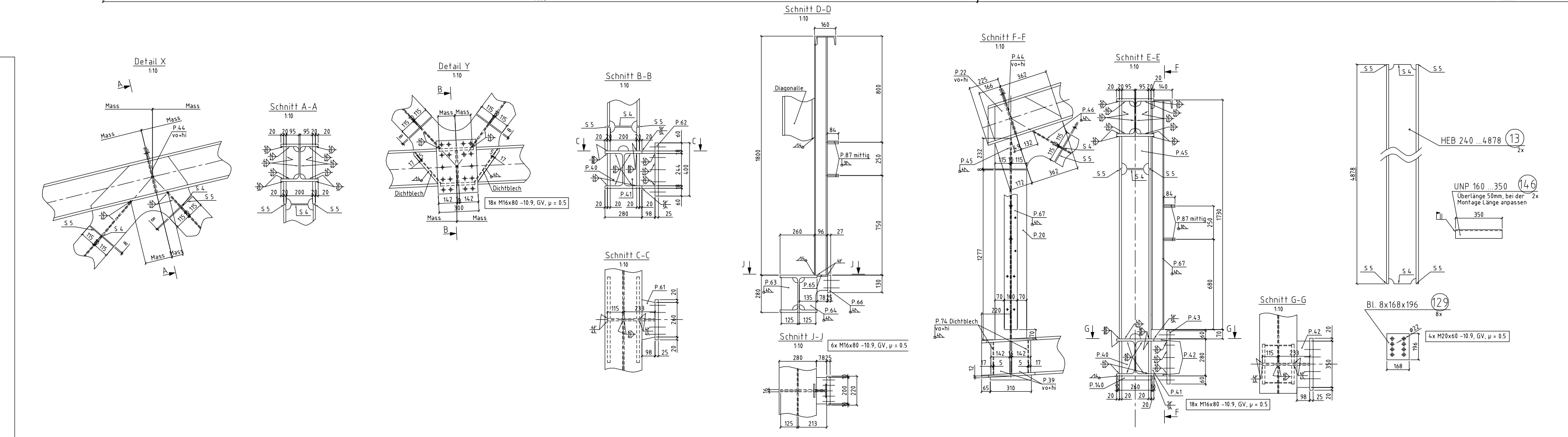

ALLE NICHT GEKENNZEICHNETEN SCHWEISSNÄHTE a=4mm
KORROSIONSCHUTZ SIEHE PLAN C 44 Q-005
MATERIALGÜTE: S235 J2G3

REV.	DATUM	BEARB.	GEZ.	GEPR.	BESCHREIBUNG DER ÄNDERUNG	ZUSTIMMUNGSVERMERKE
b	14.03.06	Tik.	Tik.		Pos. 1A	
a	22.02.06	Tik.	Tik.		wie gekennzeichnet	

ÖBB-INFRASTRUKTUR BAU AG
GESCHÄFTSBEREICH PROJEKTE

VERBINDUNGSSTRECKE ZWISCHEN WEST-, SÜD- UND DONAULÄNDEBAHN
"LAINZER TUNNEL"
AUSFÜHRUNGSPLANUNG TEILABSCHNITT ANBINDUNG DONAULÄNDEBAHN
BAULOS LT 44 – GÜTERSCHLEIFE

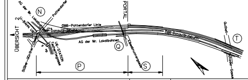

GZ: 9613
BEARBEITET: Tik.
GEPRÜFT:
PLANGRÖSSE: 1.18m
DATUM: 06-02-06

FREIGABE: ÖBB-INFRASTRUKTUR BAU AG GESCHÄFTSBEREICH PROJEKTE

FACHABTEILUNG	DATUM	NAME
PROJEKTLEITUNG	DATUM	NAME

PLANINHALT:
ÜBERFÜHRUNG EIBESBRUNNERGASSE
Werkstattsplan – Schuss 1 Bogen

MASSTAB	PLANNUMMER HL-AG	INDEX	STATUS
1:15, 1:10	C 44 Q 010	b	